HEWLETT PACKARD

D6655C
HP Master Pass System Kit

User's Guide

Benutzerhandbuch

Guide de l'utilisateur

Manual del Usuario
Léase esto primero

Manuale utente

www.hp.com/go/pcaccessories

Notice

The information contained in this document is subject to change without notice.
Hewlett-Packard makes no warranty of any kind with regard to this material, including, but not limited to, the implied warranties of merchantability and fitness for a particular purpose. Hewlett-Packard shall not be liable for errors contained herein or for incidental or consequential damages in connection with the furnishing, performance, or use of this material. Hewlett-Packard assumes no responsibility for the use or reliability of its hardware or software on equipment that is not furnished by Hewlett-Packard or equipment for which it is not intended. This document contains proprietary information that is protected by copyright. All rights are reserved. No part of this document may be photocopied, reproduced, or translated to another language without the prior written consent of Hewlett-Packard Company.

Hinweis

Inhaltliche Änderungen vorbehalten.
Hewlett-Packard übernimmt keine Garantie welcher Art auch immer für diese Ausrüstung, einschließlich der (doch nicht begrenzt auf die) Qualitätsgarantie und die Garantie bezüglich Eignung für einen bestimmten Zweck. Hewlett-Packard haftet nicht für in dieser Dokumentation enthaltene Fehler oder für unbeabsichtigte oder indirekte Schäden in Verbindung mit der Lieferung, der Leistung oder der Benutzung der Ausrüstung. Hewlett-Packard übernimmt keine Haftung fur den Betrieb oder die Zuverlässigkeit seiner Software, wenn diese auf Hardware benutzt wird, die nicht von Hewlett-Packard geliefert wurde. Dieses Dokument enthalt proprietäre Informationen, die durch das Copyright geschützt sind. Alle Rechte vorbehalten. Dieses Dokument darf ohne vorherige schriftliche Genehmigung der Hewlett-Packard Company weder ganz noch teilweise fotokopiert, reproduziert oder übersetzt werden.

Avertissement

Les informations contenues dans ce document peuvent être modifiées sans préavis.
Hewlett-Packard ne donne aucune garantie de quelque sorte que ce soit concernant, sans que ce soit limitatif, les garanties implicites de qualité commerciale de ce matériel, ou la bonne adaptation de celui-ci à un usage particulier. Hewlett-Packard n'est pas responsable des erreurs pouvant apparaître dans ce manuel et n'est pas non plus responsable des dommages directs ou indirects résultant de l'équipement, des performances et de l'utilisation de ce matériel. Hewlett-Packard ne saurait être tenu pour responsable de l'utilisation et de la fiabilité de son logiciel sur des matériels non fournis par Hewlett-Packard. Les informations contenues dans ce document sont originales et protégées par copyright. Tous droits réservés. L'acheteur s'interdit en conséquence de les photocopier, de les reproduire ou de les traduire dans toute autre langue, sauf accord préalable et écrit de Hewlett-Packard.

Aviso

La información contenida en este documento está sujeta a cambios sin previo aviso.
Hewlett-Packard no ofrece ningún tipo de garantía con respecto a este material, incluyendo, pero sin limitarse a, las garantías implícitas de comerciabilidad e idoneidad para un fin determinado. Hewlett-Packard no asume responsabilidad alguna por los posibles errores contenidos o por los daños casuales o emergentes relacionados con el suministro, funcionamiento o uso de este material. Hewlett-Packard no asume responsabilidad alguna por el uso o fiabilidad de su software en equipos que no hayan sido fabricados por Hewlett-Packard. Este documento contiene información patentada, protegida por las leyes del copyright. Reservados todos los derechos. Ninguna parte de este documento puede ser fotocopiada, reproducida o traducida a otro idioma sin la autorización previa y por escrito de Hewlett-Packard Company.

Avviso

Le informazioni contenute in questo documento sono soggette a cambiamento senza preavviso.
Hewlett-Packard non rilascia garanzie di alcun tipo riguardo a questo materiale, comprese le garanzie implicite di commerciabilità e di idoneità per uno scopo particolare. Hewlett-Packard non sarà ritenuta responsabile per errori contenuti in questo documento, né per danni accidentali o conseguenti alla fornitura, alle prestazioni o all'uso di questo materiale. Hewlett-Packard non si assume alcuna responsabilità riguardo all'uso o all'affidabilità del proprio software su apparecchiature di altri produttori. Questo documento contiene informazioni di proprietà protette da copyright. Tutti i diritti sono riservati. Nessuna parte di questo documento può essere fotocopiata, riprodotta o tradotta in un'altra lingua senza un precedente consenso scritto di Hewlett-Packard Company.

Hewlett–Packard France, 38053 Grenoble, Cedex 9 France
© 2000 Hewlett–Packard Company

English . . . . . Chapter 1

Deutsch. . . . . Kapitel 2

Français . . . . . Chapitre 3

Español. . . . . Capítulo 4

Italiano . . . . . Capitolo 5

2

HP Master Pass Key System

Benutzerhandbuch

Einführung

Mit dem HP Master Pass Key System können Sie mehr als einen HP PC mit einem einzigen Generalschlüssel öffnen. Jedes programmierbare HP PC-Schloß, das mit dem richtigen Code vorprogrammiert wurde, kann auf diese Weise geöffnet werden.

Das Master Pass Key System besteht aus folgenden Komponenten:

- Ein Programmierwerkzeug, mit dem Sie ein HP PC-Schloß so "programmieren" können, daß es sich sowohl mit einem Standardschlüssel als auch mit einem Generalschlüssel öffnen läßt.
- Ein Generalschlüssel, mit dem alle entsprechend mit dem Generalschlüssel-Code vorprogrammierten PC-Schlösser geöffnet werden können.
- Programmierbare Schlösser. Diese können bereits in Ihrem PC eingebaut sein oder müssen separat gekauft werden. Einige PC-Modelle von HP sind bereits mit programmierbaren Schlössern ausgestattet. Alle anderen HP PCs müssen mit den programmierbaren Schlössern nachgerüstet werden.

Vorbereiten der Installation

Unterstützte Plattformen

Auf der folgenden HP Web-Site können Sie sich informieren, ob das HP Master Pass Key System von Ihrem PC unterstützt wird:
www.hp.com/go/pcaccessories

Auf dieser Web-Site können Sie auch zusätzliches Zubehör für das HP Master Pass Key System bestellen:

- Einen Aufrüstsatz HP D6659A/D9528A/P1550A mit 50 programmierbaren Schlössern, 50 Generalschlüsseln, einem Adapter und diesem Handbuch. Sie benötigen diesen Satz, wenn Sie die Schlösser an PC-Modellen nachrüsten wollen, die nicht werkseitig mit diesem Schloß ausgestattet sind.
- Einen Ersatz-Generalschlüssel (HP D6658B).

Überblick über das HP Master Pass Key System

- Entriegeln des PC-Schlosses
- Programmieren des Programmierwerkzeugs mit einem Code
- Programmieren des PC-Schlosses
- Programmieren des Generalschlüssels
- Absperren des PC mit dem Generalschlüssel

Programmieren des PC-Schlosses für den Zugang mit dem Generalschlüssel

Um Ihr PC-Schloss nur mit dem Generalschlüssel öffnen zu können, müssen Sie zuerst den Generalschlüssel mit dem Programmierwerkzeug programmieren. Dieser Abschnitt beschreibt das Programmierwerkzeug und das Programmieren von PC-Schlössern für den Zugang mit Generalschlüsseln. Hier wird auch beschrieben, wie Schlösser auf HP PCs programmiert werden, die ursprünglich nicht mit programmierbaren Schlössern ausgeliefert wurden.

Das Programmierwerkzeug

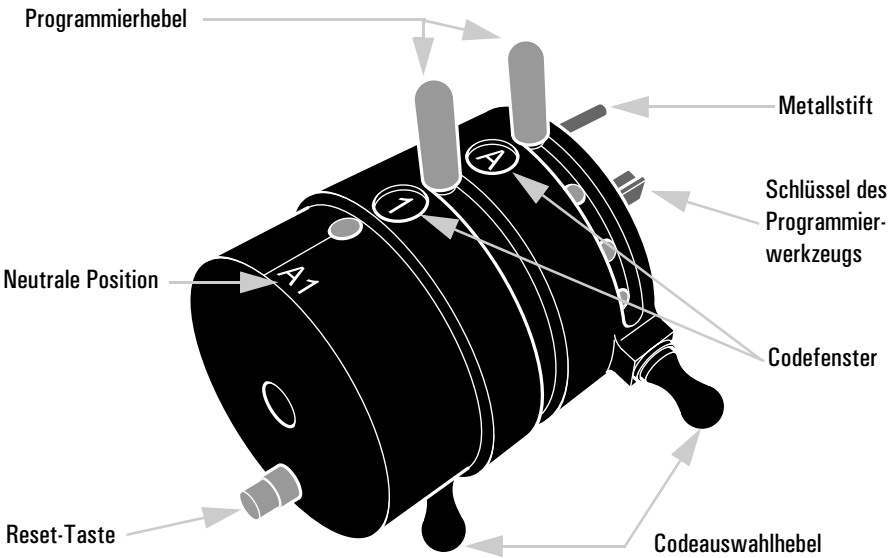

Programmieren des Werkzeugs mit einem Code

Um ein PC-Schloß zu programmieren, muß zuerst am Programmierwerkzeug ein Code eingestellt werden. Dies sollte erfolgen, bevor der Schlüssel in den PC eingesetzt wird.

1 Halten Sie das Programmierwerkzeug mit dem Metallstift und dem Schlüssel von Ihrem Körper weg.

2 Vergewissern Sie sich, daß sich die Programmierhebel in der neutralen Position A1 befinden. Drücken Sie hierfür die Reset-Taste. Diese Programmierhebel sollten sich jetzt auf der Höhe der Marke für die Ausgangsposition befinden.

3 Die Codeauswahlhebel stehen unter Federdruck. Ziehen Sie den Hebel am oberen Auswahlring zu sich heraus. Hierdurch löst sich die Arretierung des Rings, und Sie können ihn für die Codeauswahl verstellen.

4 Wenn der Codeauswahlhebel noch herausgezogen ist, verstellen Sie den Codeauswahlring gegen den Uhrzeigersinn, bis der gewünschte Buchstabe im Codeauswahlfenster sichtbar ist.

5 Lassen Sie den oberen Codeauswahlhebel los. Der Code ist korrekt eingestellt, wenn der Hebel einrastet und der Ring nicht mehr bewegt werden kann.

6 Wiederholen Sie die Schritte 2 bis 4 am unteren Codeauswahlring. Wählen Sie dort eine Nummer aus, um Ihren Code zu vervollständigen.

7 Das Werkzeug ist jetzt programmiert.

Programmieren des PC-Schlosses

1 Bei einigen PCs müssen Sie die Gehäuseabdeckung abnehmen, um an das PC-Schloß zu gelangen (schlagen Sie hierzu im *Benutzerhandbuch* zum PC nach).

WARNUNG **Aus Sicherheitsgründen, nehmen Sie die Gehäuseabdeckung des PC erst dann ab, nachdem Sie das Netzkabel aus der Steckdose und alle Telefonkabel abgezogen haben. Bringen Sie stets die Gehäuseabdeckung wieder an, bevor Sie den PC wieder einschalten.**

2 Prüfen Sie, ob das zu programmierende PC-Schloß entriegelt ist.

3 Setzen Sie das Programmierwerkzeug im PC-Schloß wie einen normalen Schlüssel ein. Vergewissern Sie sich, daß der Metallstift mit dem Loch über dem PC-Schloß ausgerichtet ist.

HINWEIS Sie müssen das Werkzeug während der Programmierung des PC-Schlosses immer vollständig einsetzen, da andernfalls die Programmierhebel schwierig zu bewegen sind und das PC-Schloß nicht korrekt programmiert wird.

4 Drehen Sie den oberen und den unteren Programmierhebel gegen den Uhrzeigersinn bis zum Anschlag. Die Hebel sind jetzt mit den Codeauswahlfenstern ausgerichtet.

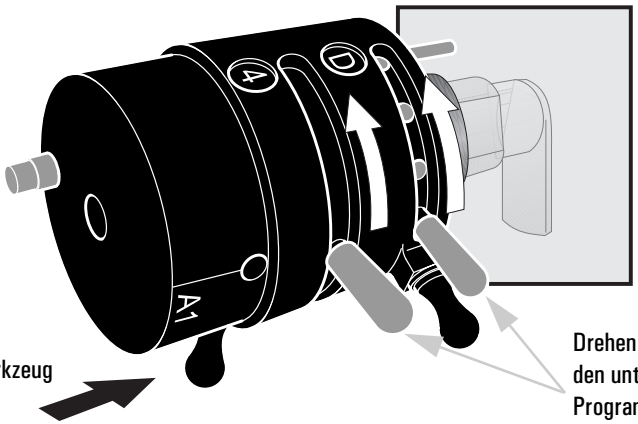

Setzen Sie das Programmierwerkzeug im PC-Schloß

Drehen Sie den oberen und den unteren Programmierhebel

5 Ziehen Sie das Programmierwerkzeug aus dem PC-Schloß. Das PC-Schloß ist jetzt programmiert.

6 Verriegeln Sie Ihren PC mit einem programmierten Generalschlüssel.

Programmieren von Schlössern an PCs ohne Master Pass Key-Schlössern

Wenn Sie das Master Pass Key System auf anderen HP PC-Modellen benutzen wollen, die nicht werkseitig mit programmierbaren Schlössern ausgestattet sind, müssen Sie den Aufrüstsatz D6659A bei einem HP Händler kaufen. Dieser Aufrüstsatz enthält 50 Schlösser und einen Adapter. Die Schlösser müssen mit dem Programmierwerkzeug und dem Adapter programmiert werden, bevor sie in einem PC installiert werden.

Programmierung eines Schlosses mit dem Adapter (bei PCs, die nicht mit programmierbaren Schlössern ausgeliefert wurden)

1 Stecken Sie das Schloß in den Adapter.

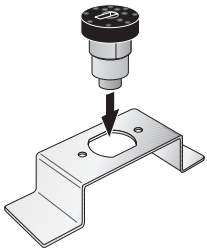

2 Programmieren Sie das Schloß (siehe Anweisungen im Abschnitt “Programmieren des PC-Schlosses” auf Seite 5).

3 Nehmen Sie das PC-Schloß aus dem Adapter, und bauen Sie es in den PC ein, wobei Sie das vorhandene Schloß oder die Metallblende entfernen.

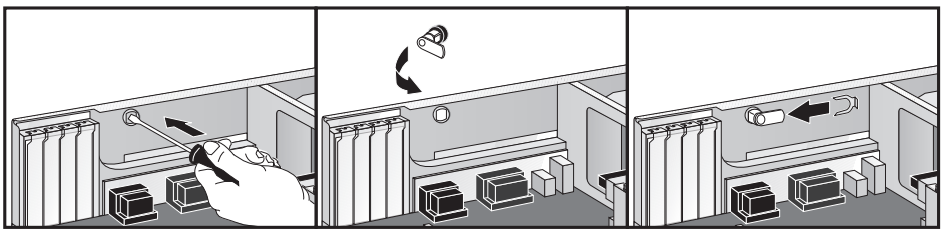

4 Nehmen Sie die Gehäuseabdeckung des Computers ab (schlagen Sie hierzu im *Benutzerhandbuch* zum PC nach), und drücken Sie das vorhandene Schloß oder die Metallblende auf der Rückseite des PC heraus.

5 Setzen Sie das Schloß in die Öffnung ein (mit dem Schlüssel im PC-Schloß eingesteckt). Befestigen Sie es mit der beiliegenden Metallklammer.

6 Bringen Sie die Gehäuseabdeckung des Computers wieder an.

HINWEIS Um zu überprüfen, ob das PC-Schloß korrekt programmiert wurde, verwenden Sie einen hierfür codierten Generalschlüssel gemäß Abschnitt “Verwenden des Generalschlüssels” auf Seite 8.

Verwenden des Generalschlüssels

In diesem Abschnitt wird erläutert, wie der Generalschlüssel konfiguriert und zum Absperren/Öffnen von HP PC-Schlössern verwendet wird. Um jedoch ein PC-Schloß mit dem Generalschlüssel absperren/öffnen zu können, müssen Sie den Generalschlüssel zuerst mit dem Programmierwerkzeug programmieren.

Der Generalschlüssel

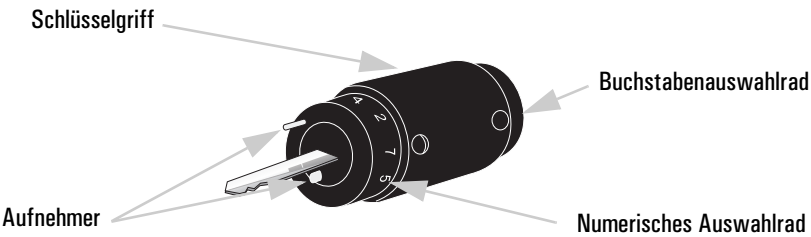

Programmieren des Generalschlüssels

HINWEIS Es ist nicht möglich, den Code eines Generalschlüssels nach dessen Programmierung zu ändern. Wenn Sie einen anderen Code verwenden möchten, müssen Sie einen anderen Generalschlüssel benutzen. Sie können einen Ersatz-Generalschlüssel (HP D6658B) bei Ihrem HP Fachhändler bestellen.

Sie können den Code **A1** nicht zum Konfigurieren des Generalschlüssels verwenden, da es sich hierbei um die neutrale Position des Programmierwerkzeugs handelt.

1 Drehen Sie das numerische Auswahlrad, bis der numerische Teil des Codes im numerischen Auswahlfenster erscheint. Achten Sie darauf, daß Sie nur das numerische Auswahlrad drehen (der äußere Ring), da Sie sonst versehentlich Ihren Schlüssel programmieren.

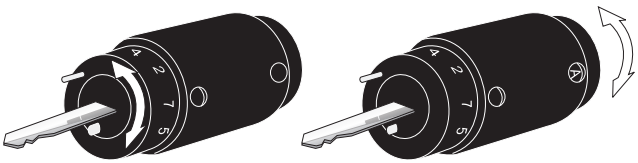

Drehen Sie das numerische Auswahlrad.

Drehen Sie das Buchstaben-Auswahlrad.

2 Drehen Sie das Buchstaben-Auswahlrad, bis der gewünschte Buchstabe im Buchstaben-Auswahlfenster erscheint.

HINWEIS Um das Sicherheitsniveau nochmals zu steigern, sind die Buchstaben nicht alphabetisch sortiert (ACB...).

3 Wenn beide Codes ausgewählt wurden, drücken Sie das metallische Ende des Generalschlüssels gegen eine harte Oberfläche, und drücken Sie den Generalschlüssel auf dessen Oberseite nach unten, bis der numerische Code im Fenster erscheint. Der Generalschlüssel ist jetzt verriegelt.

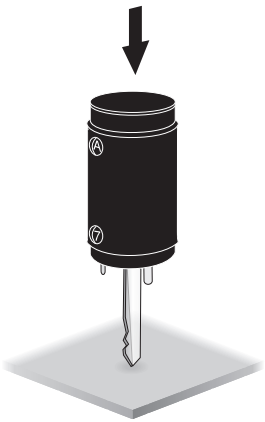

Drücken Sie den Schlüssel gegen eine harte Oberfläche, um den Code zu verriegeln.

Öffnen des PC

HINWEIS Bei einigen PCs müssen Sie die Gehäuseabdeckung abnehmen, um an das Schloß zu gelangen.

WARNUNG **Aus Sicherheitsgründen, nehmen Sie die Gehäuseabdeckung des PC erst dann ab, nachdem Sie das Netzkabel aus der Steckdose und alle Telefonkabel abgezogen haben. Bringen Sie stets die Gehäuseabdeckung wieder an, bevor Sie den PC wieder einschalten.**

Um den PC zu öffnen, setzen Sie den konfigurierten Generalschlüssel im PC-Schloß ein, und drehen Sie diesen, um den PC zu entriegeln bzw. abzusperren.

Zurücksetzen des PC-Schlosses

Mit dieser Funktion kann das PC-Schloß zurückgesetzt und dann erneut mit einem anderen Code programmiert werden. Hierdurch wird ein Zugriff auf den zuvor codierten Generalschlüssel verhindert.

HINWEIS Bevor das Programmierwerkzeug eingesetzt wird, muß es auf den Code des PC-Schlosses eingestellt sein.

1. Wählen Sie am Programmierwerkzeug den Code aus, mit dem Sie zuvor das PC-Schloss über die Codeauswahlhebel programmiert haben. Beachten Sie hierzu den Abschnitt “Programmieren des Werkzeugs mit einem Code” auf Seite 4.
2. Drehen Sie den oberen und den unteren Programmierhebel, um diese mit den entsprechenden Codeauswahlfenstern auszurichten.
3. Überprüfen Sie, ob das zurückzusetzende PC-Schloß entriegelt ist.

4 Setzen Sie das Programmierwerkzeug im PC-Schloß wie einen normalen Schlüssel ein. Während Sie das PC-Schloß zurücksetzen, muß sich das Programmierwerkzeug vollständig im Schloß befinden.

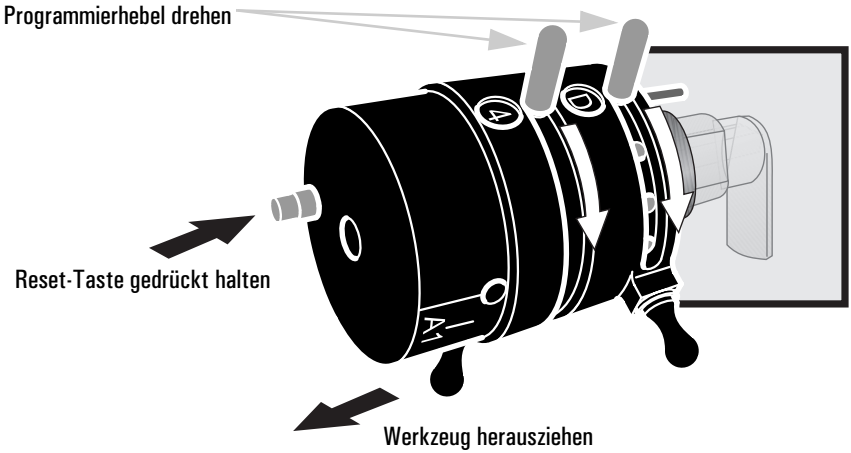

5 Halten Sie die Reset-Taste gedrückt, und drehen Sie die Programmierhebel im Uhrzeigersinn bis zum Anschlag. Die Programmierhebel sollten jetzt mit der neutralen Position ausgerichtet sein.

6 Ziehen Sie das Programmierwerkzeug aus dem PC-Schloß. Das PC-Schloß ist zurückgesetzt und kann jetzt mit einem neuen Code programmiert werden (siehe “Programmieren des PC-Schlosses” auf Seite 5).

Fehlerbehebung

Dieser Abschnitt enthält Informationen zur Behebung von Problemen bei Verwendung des Programmierwerkzeugs.

Probleme bei Verwendung des Programmier-werkzeugs	Lösungsvorschlag
Beim Drehen der Codeauswahlhebel treten Schwierigkeiten auf.	• Wenn Sie die Codeauswahlhebel drehen, achten Sie darauf, daß diese beim Drehen vollständig herausgezogen sind.
Sie können die Programmierhebel nicht drehen.	• Vergewissern Sie sich, daß das Programmierwerkzeug während der Programmierung korrekt im PC-Schloß und der Metallstift im entsprechenden Loch eingesetzt ist.
Sie können das Programmierwerkzeug nicht aus dem PC-Schloß ziehen.	• Vergewissern Sie sich, daß die Programmierhebel korrekt gedreht wurden und daß sie mit den entsprechenden Codeauswahlfenstern ausgerichtet sind, bevor Sie versuchen, das Programmierwerkzeug aus dem PC-Schloß zu ziehen.
Siehe haben ein PC-Schloß mit dem falschen Code programmiert.	• Siehe "Zurücksetzen des PC-Schlosses" auf Seite 10

HP Unterstützungsdienste

Weitere Informationen zu Ihrem HP Master Pass Key System und zu anderem Zubehör für Ihren PC oder Ihre PC Workstation finden Sie auf den folgenden HP Web-Sites:

Für HP Kayak PC	**www.hp.com/go/kayaksupport**
Für HP Vectra PCs	**www.hp.com/go/vectrasupport**
Für HP Brio PCs	**www.hp.com/go/briosupport**

Hardware-Gewährleistung

Für dieses HP Zubehör gilt eine Hardware-Gewährleistung von einem Jahr, beginnend ab dem Kaufdatum des ersten Benutzers. Das Zubehör ist an ein Kundendienstzentrum von HP oder eines autorisierten Fachhändlers zu senden.

Hewlett-Packard kann ein defektes Zubehör reparieren oder durch eine neue Einheit des gleichen Typs oder eines gleichwertigen Modells ersetzen.

Wenn dieses Zubehör zusammen mit einem HP Vectra oder HP Brio Personal-Computer oder einer HP Kayak PC Workstation gekauft wurde, gilt für dieses Zubehör die gleiche Gewährleistung wie für diesen Computer bzw. diese Workstation. Es gelten die gleichen Bedingungen und die gleichen Zeiträume.

Informationen über die Einschränkungen der Gewährleistung, die Verantwortung des Kunden und weitere Bedingungen finden Sie in den Gewährleistungsbedingungen zu Ihrem HP Personal-Computer bzw. Ihrer PC Workstation.

FÜR KUNDENTRANSAKTIONEN IN AUSTRALIEN UND NEUSEELAND GILT FOLGENDES: SOFERN NICHT GESETZLICH ZULÄSSIG, FÜHREN DIE HIER ANGEGEBENEN GEWÄHRLEISTUNGSBEDINGUNGEN NICHT ZU EINEM AUSSCHLUSS, EINER EINSCHRÄNKUNG ODER EINER VERÄNDERUNG DER GESETZLICH VORGESCHRIEBENEN RECHTE, DIE SEITENS DES KUNDEN AUF DEN KAUF ANZUWENDEN SIND.

Paper not bleached with chlorine

Part Number **D6655-90127**
Printed **in France 05/00**

D6655-90127